SCALA IN ACCIAIO POZZETTO DI CARICO VASCA N.4 E N.5

(SCALA 1:100)

PIANTA

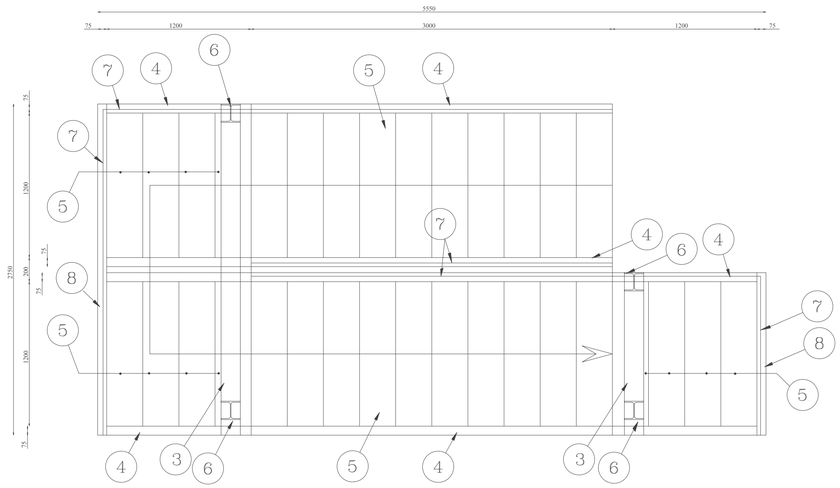

PARTICOLARE DEL GRADINO

(alzata cm 16.6 – pedata cm 30)

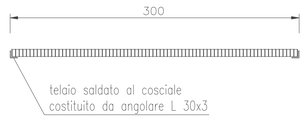

- Realizzato in grigliato elettroforgiato maglia 15x76 piatto 30x2
- Fissaggio tramite saldatura
- Portata minima garantita 200 daN/m²

PLATEA sp. cm 45

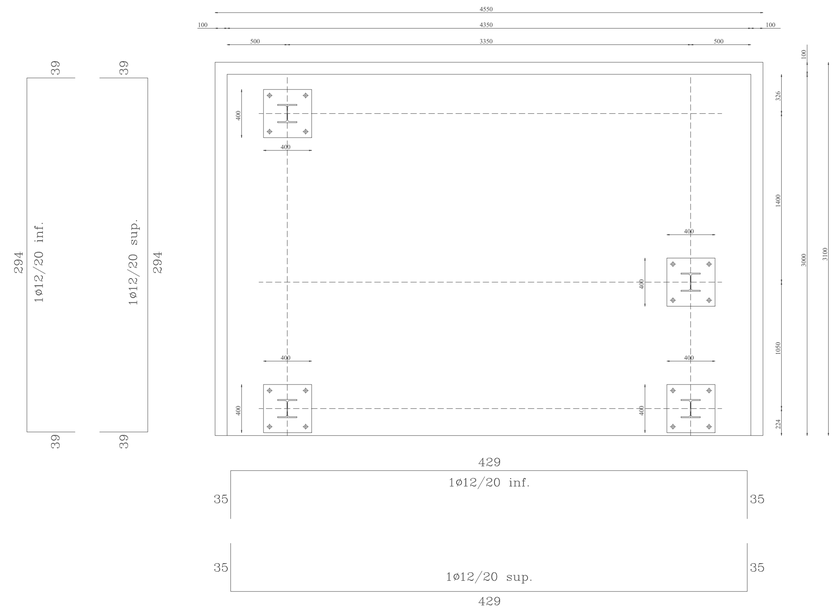

ALZATO

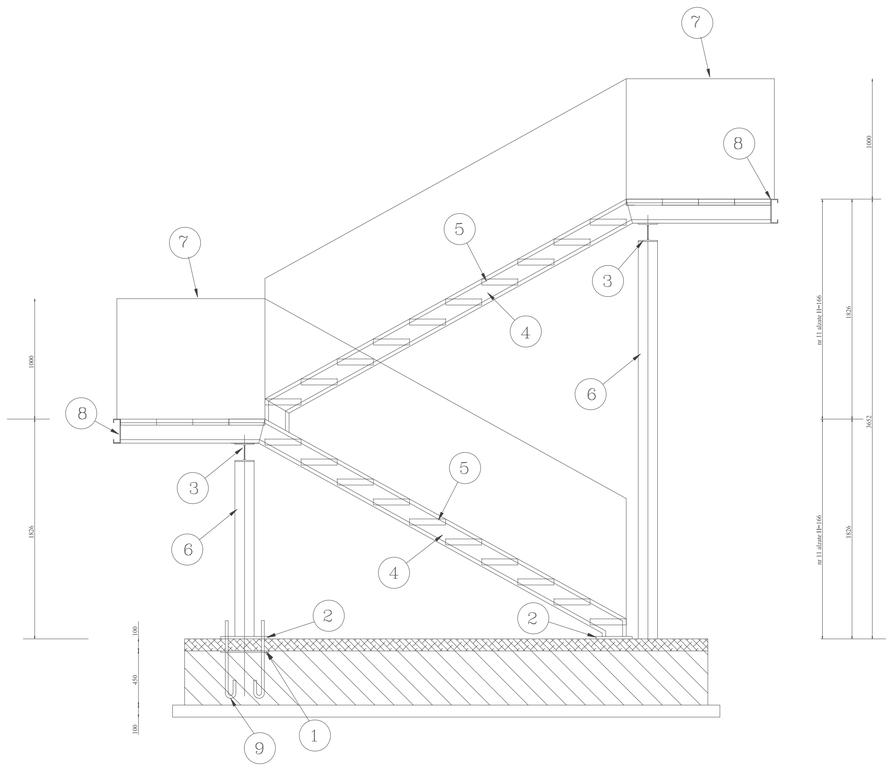

* Bulloni classe 8.8 UNI 3740 ad esclusione dei tirafondi filettati di tipo Fe 430.
* I giunti saldati,a completo ripristino della sezione,sono di classe II con processo semiautomatico a filo (UNI 8031–PM2) continuo in atmosfera inerte con miscela Ar–Co2.

  I giunti d'angolo eseguiti con due cordoni di spessore 0.8 lo spessore piu' piccolo da saldare.
* Collegamento rampe–traversi realizzato in opera mediante bulloni ø14 classe 8.8
* Protezione contro corrosione: zincatura a caldo di tutti gli elementi secondo normativa UNI 5744

POS.	DENOMINAZIONE	MATERIALE
9	Tirafondi ø26 filettati	Fe 430 B
8	Profilo di chiusura UNP 200	Fe 430 B
7	Balaustra	Fe 360 B
6	Pilastro HEA 160	Fe 430 B
5	Gradini in grigliato elettroforgiato 1200x300	Fe 360 B
4	Cosciale UNP 200 (alz.11x166mm)	Fe 430 B
3	Traverso HEA 160	Fe 430 B
2	Piastra di base 400x400x15mm	Fe 430 B
1	Contropiastra di base 400x400x4mm	Fe 360 B

PARTICOLARE BALAUSTRA Pos. 7

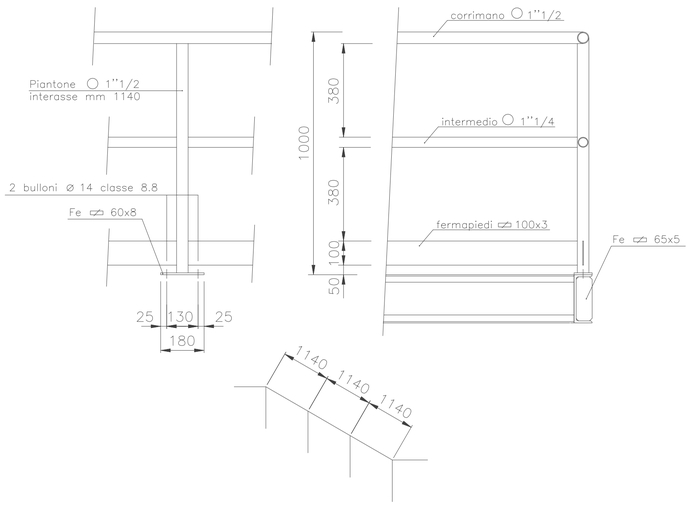

Consorzio di Bonifica Vulture - Alto Bradano

- Gaudiano di Lavello -

REGIONE BASILICATA

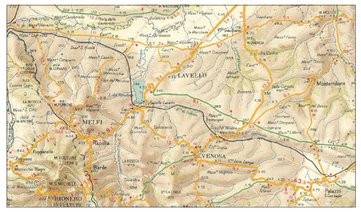
LAVELLO
MELFI
VENOSA
Rapolla
Barile
Ripacandida
Maschito
Forenza
Palazzo San Gervasio
Banzi
Genzano di Lucania
Acerenza
Pietragalla
Cancellara
Oppido Lucano
Tolve
Pietrapertosa
Castelmezzano
Accettura
Calciano
Garaguso
Aliano
Stigliano
Tursi
Rotondella
Nova Siri
Rotondella
Matera
Montescaglioso
Pisticci
Ginosa
Laterza
Castellaneta
Palagianello
Mottola
Massafra
Crispiano
Statte
Taranto
Grottaglie
Francavilla Fontana
Ceglie Messapico
Oria
Manduria
Sava
Maruggio
Torre Ovo
Torre Mozza
Torre Colimena
Torre Lapillo
Porto Cesareo
Nardò
Gallipoli
Alezio
Gallipoli
Ugento
Tricase
Leuca
Castrignano del Capo
Gagliano del Capo
Salve
Lecce
Otranto
Melendugno
Vaste
Poggiardo
Santa Cesarea Terme
Castro
Diso
Palmariggi
Cursi
Melpignano
Corigliano d'Otranto
Sternatia
Zollino
Martano
Castrignano de' Greci
Calimera
Caprarica di Lecce
Lizzanello
Cavallino
Vernole
Melissano
Ruffano
Specchia
Tiggiano
Salaparuta
Poggioreale
Santa Ninfa
Gibellina
Partanna
Montevago
Sambuca di Sicilia
Menfi
Sciacca
Ribera
Cattolica Eraclea
Cianciana
Lucca Sicula
Bivona
Casteltermini
Aragona
Comitini
Racalmuto
Grotte
Naro
Canicattì
Favara
Agrigento
Palma di Montechiaro
Porto Empedocle
Siculiana
Cattolica Eraclea
Montallegro
Raffadali
Siculiana
Alessandria della Rocca
Cianciana
Lucca Sicula
Bivona
Casteltermini
Aragona
Comitini
Racalmuto
Grotte
Naro
Canicattì
Favara
Agrigento
Palma di Montechiaro
Porto Empedocle
Siculiana